EUROSMART

Mitigeur monocommande 1/2" Bain/Douche

Référence : 33412

GROHE s.a.r.l | Siège, salle d'exposition – 60, Boulevard de la Mission Marchand
92418 Courbevoie – La Défense Cedex
Tél +33 (0)1 49 97 29 00 | Fax +33(0)1 55 70 20 38

Pure Freude an Wasser

GROHE

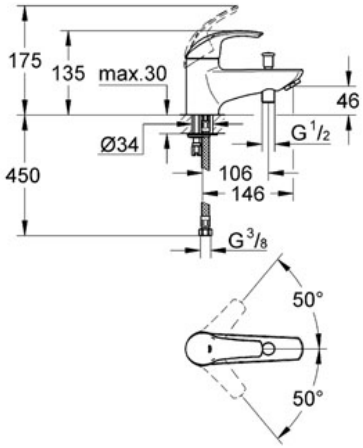

Descriptif Produit :
Mitigeur monocommande 1/2"
Bain/Douche

Spécifications Produit :
Monotrou sur plage
GROHE StarLight® chrome éclatant et durable
GROHE SilkMove® Cartouche en céramique 46 mm avec butée éco 1/2 débit
Levier de commande métallique
Limiteur de débit ajustable
Inverseur automatique pour 2 sorties
Clapet anti-retour intégré dans le départ de douche 1/2"
Mousseur
Flexibles de raccordement souples, sertis d'usine
Limiteur de température optionnel (08 791)

Finition :
❑ 33412 001 Chromé