Raindance
Duschpaneel Raindance Lift
Surfaces: **blanc/chromé** Numéro d'article: **27008400**

Description

Caractéristiques

- douche de tête Raindance S 180 Air
- diamètre: 180 mm
- longueur du bras de douche: 420 mm
- réglage de la hauteur: 200 mm
- douche de tête: RainAir (jet pluie enrichi d'air), jet lame d'eau
- débit du jet RainAir (sous 3 bars de pression): 14 l/min
- débit du jet lame d'eau (sous 3 bars de pressions): 17 l/min
- pression: min. 2,2 bar / max. 10 bar
- protection anti-brûlure à 40°
- limiteur d'eau chaude réglable
- avec alimentation d'eau isolée
- type de montage: installation apparente

Se composant de

- Porter'S. Support mural (#28331XXX)
- Isiflex. Flexible de douche 1,60 m (#28276XXX)
- Douchette PuraVida 120 1jet (#28558XXX)

Technologie

Prix de design

Photo du produit
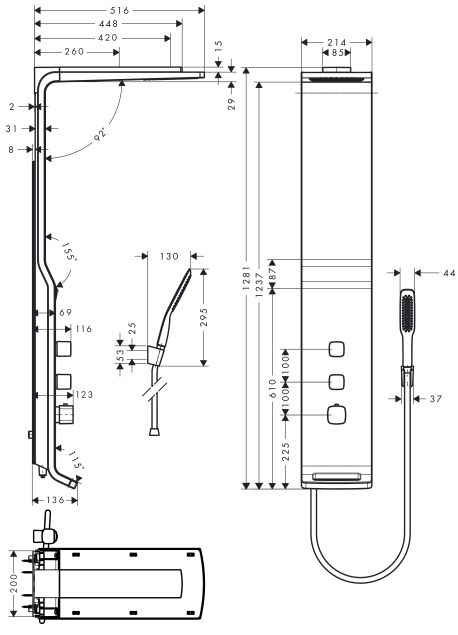
Plan géométral